Малахит

Схема монтажа
Малахит 6

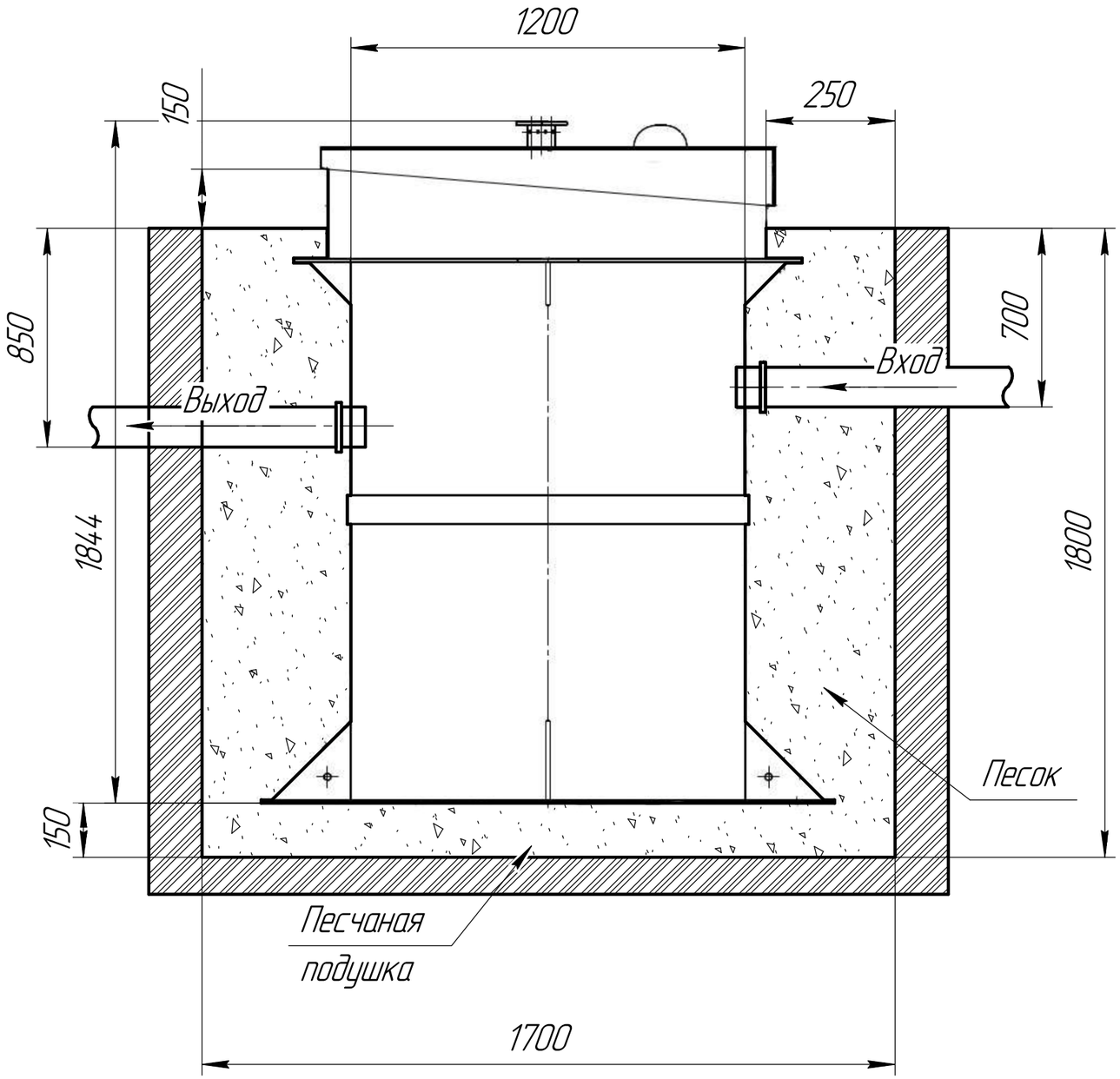

Порядок проведения монтажных работ:

1. Разработка котлована ⌀1.7 м. h=1.8 м.
2. Засыпка и уплотнение песчаной подушки толщиной 150мм.
3. Установка изделия на песчаную подушки.
4. Обратная засыпка пазух котлована песком, с одновременной заливкой водой внутрь изделия.
5. Подключение к электросети.
6. Пуско-наладка и запуск в эксплуатацию.

При монтаже:

1. Расход песка 5 $м^3$
2. Расход воды 3 $м^3$
3. Объем котлована 6 $м^3$

Изм.	Лист	в докум.	Подп.	Дата	Малахит	Лист 2

КОМПАС -3D v20 Home © 2021 ООО "АСКОН -Системы проектирования", Россия. Все права защищены.

Подп. и дата | Инв. в дубл. | Взам. инв. | Подп. и дата | Инв. в подл.

Не для коммерческого использования

Копировал Формат А3